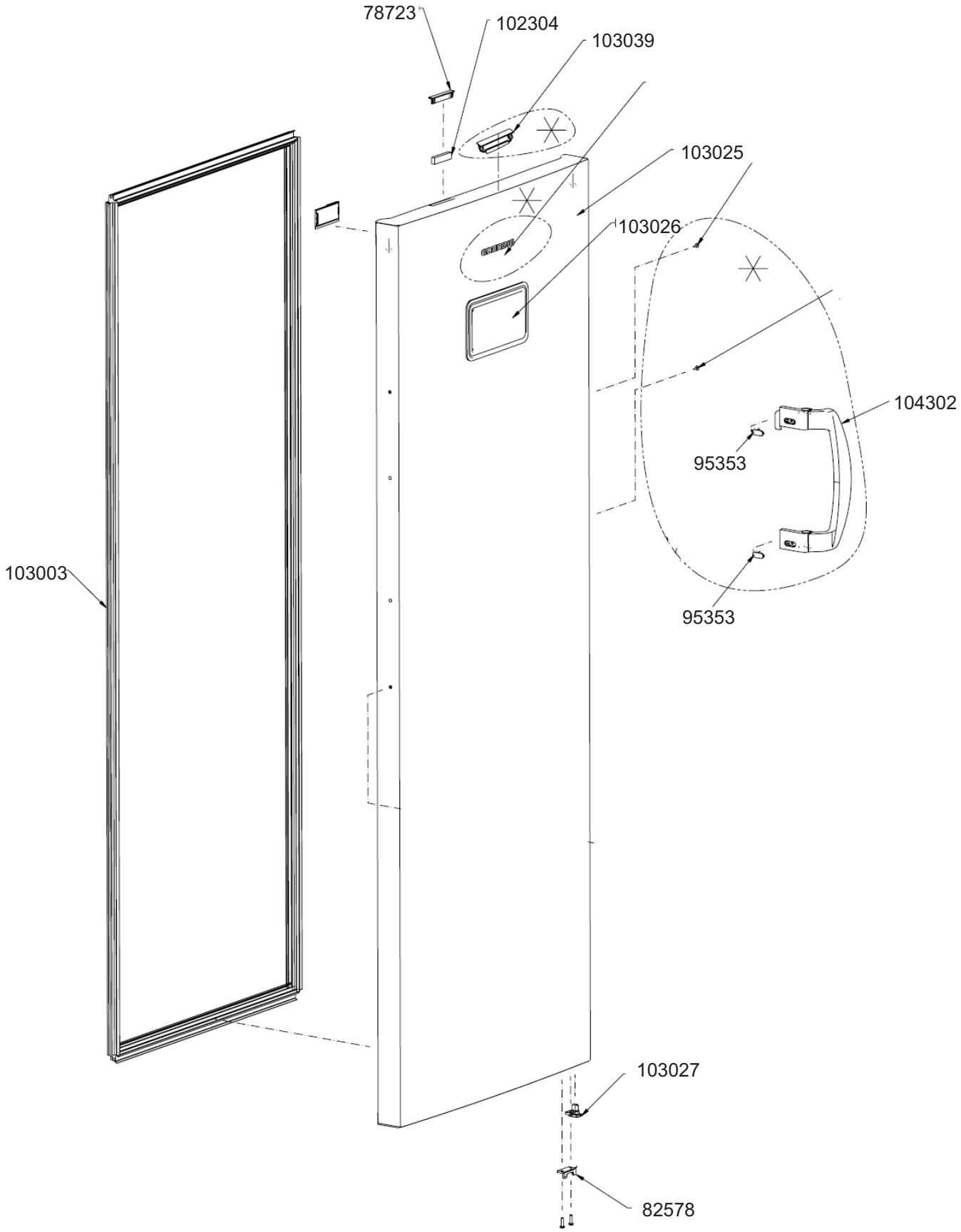
78723
102304
103039
103025
103026
104302
95353
95353
103003
103027
82578

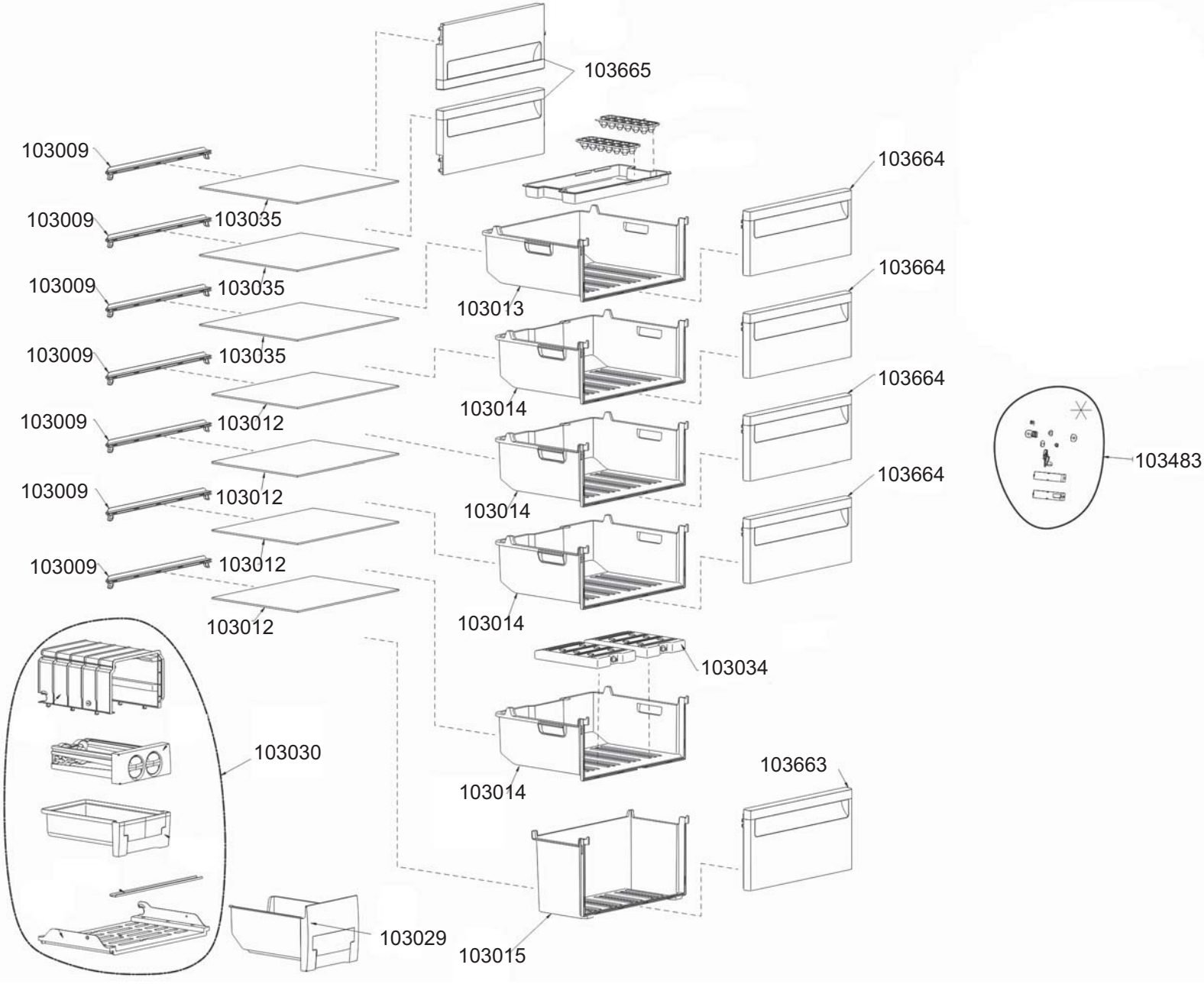
103665
103009
103009
103009
103009
103009
103009
103009
103035
103035
103035
103012
103012
103012
103012
103664
103664
103664
103664
103013
103014
103014
103014
103014
103034
103030
103029
103015
103663
103483

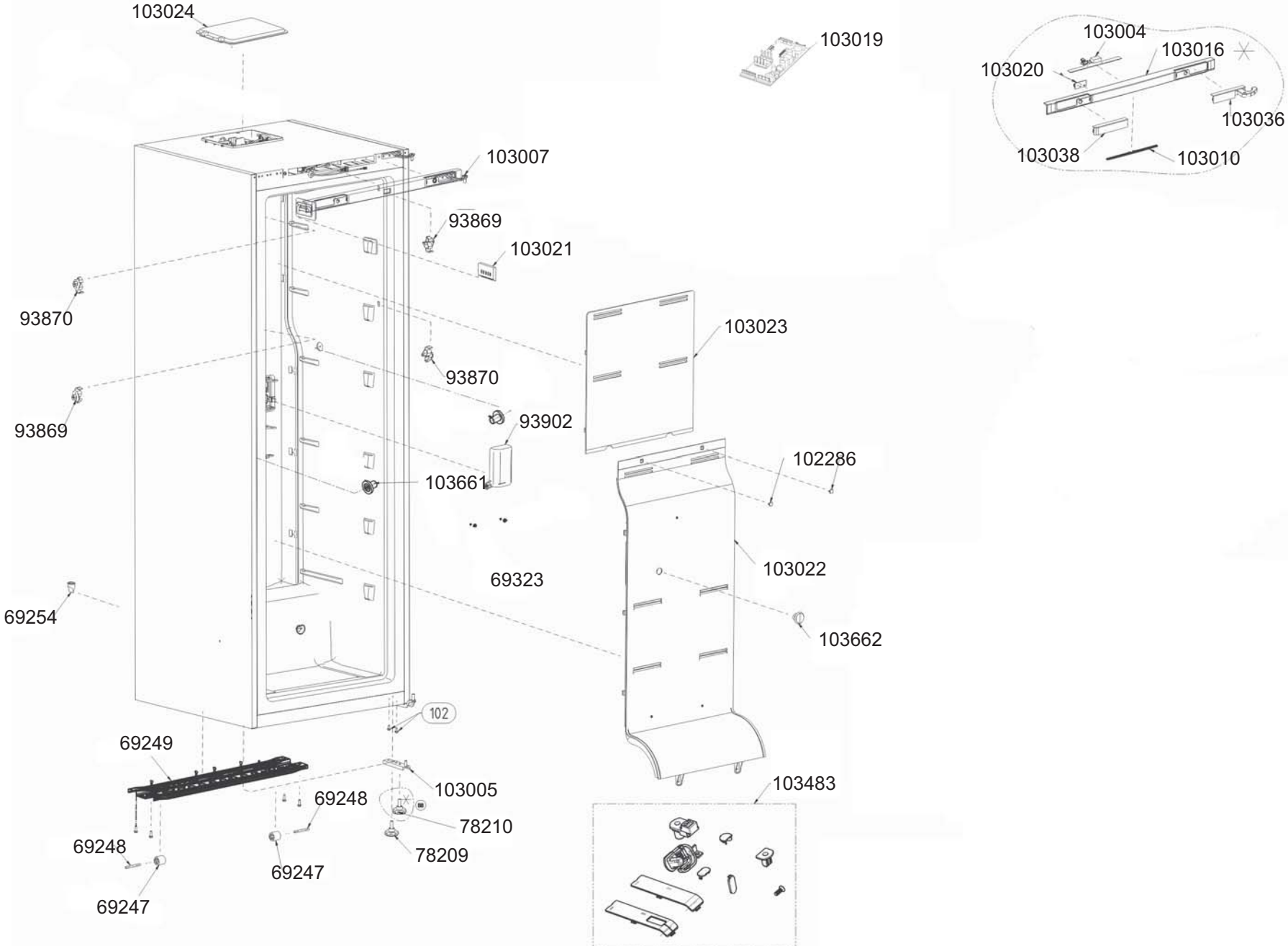
103024
103019
103004
103016
103020
103036
103038
103010
103007
93869
103021
93870
103023
93870
93902
93869
102286
103661
103022
69323
69254
103662
102
69249
103005
103483
69248
78210
69248
78209
69247
69247

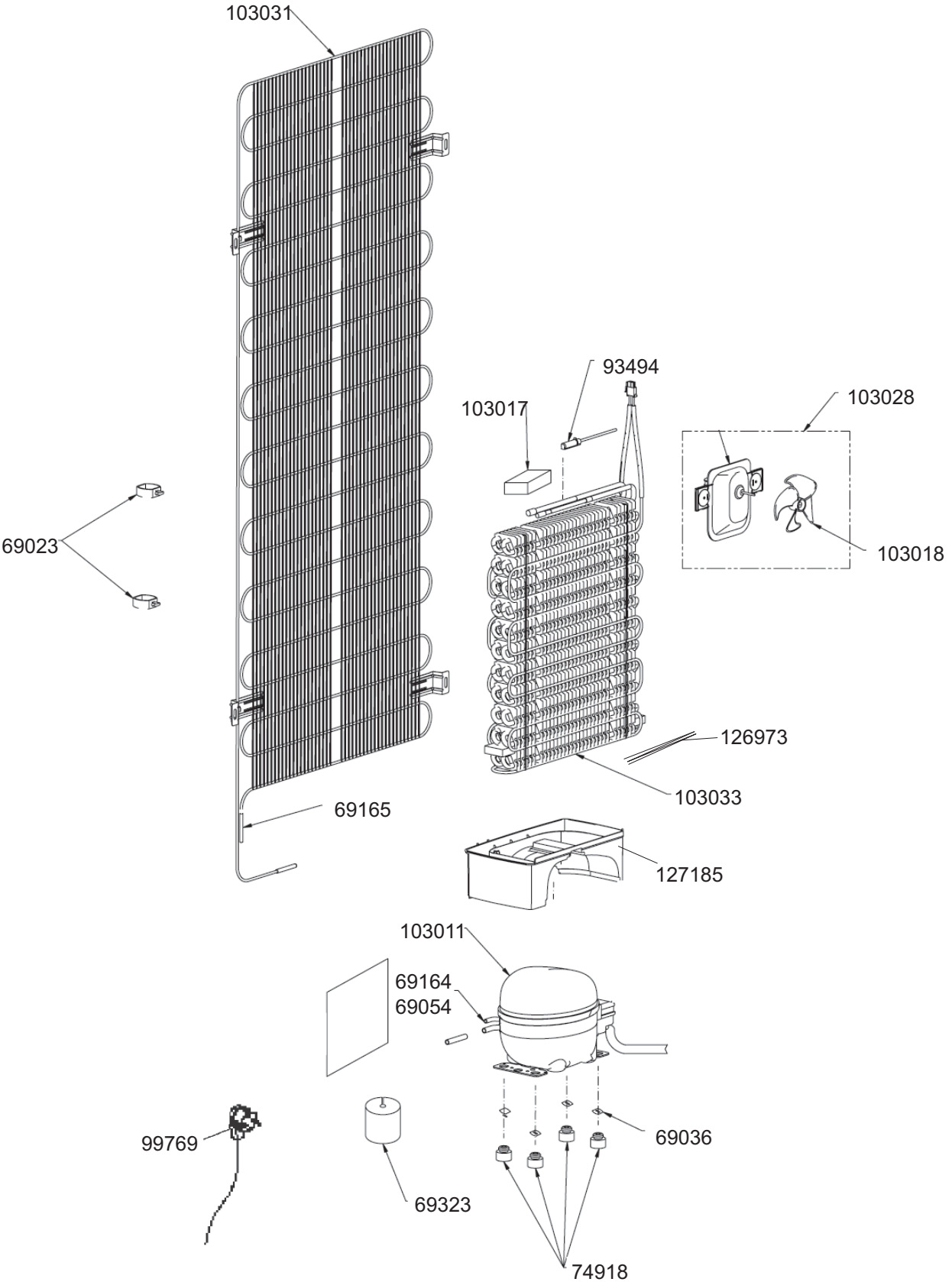
103031
93494
103017
103028
69023
103018
126973
103033
69165
127185
103011
69164
69054
99769
69036
69323
74918